Armoires semi professionnelles

380 Litres

Structure intérieure et extérieure en acier inoxydable AISI 430
(arrière, dessous et dessus en acier galvanisé).
Isolation enceinte : 60 mm.

Eclairage intérieur LED

Grilles rilsanisées
sur taquets

Serrure de porte
de série

INFOS PRODUIT

- Intérieur et extérieur AISI 430.
- Thermostat numérique Dixell - Carel.
- Froid ventilé.
- Dégivrage automatique
- Isolation de 60 mm.
- Eclairage intérieur LED
- Roulettes à l'arrière et pieds réglables à l'avant. Facilement déplaçable.
- Intérieur lisse = Nettoyage plus rapide et meilleure hygiène.
- Porte réversible.
- Alimentation électrique 220V- 50 Hz.

Adapté au stockage hors cuisine (traiteurs, salles des fêtes).
Parfait pour les locaux exigus
Classe climatique 5

Référence	Dimensions du produit (mm) LxPxH	Capacité (L)	Température (°C)	Nbre grilles / porte	Gaz réfrigérant	Classe climatique*	Poids net (kg)	Puissance (W)	Dimensions des grilles LxP mm
EBF38RS	**595 x 640 x 1885**	**380**	**-2°C/+8°C**	5	R600a	5	85	300	**455x492**

*Température ambiante jusqu'à 40°C

Charge gaz	60 grammes
Cons. élec. kWh/24h	0.93
Poids brut/net (kg)	105/85
Ampères (A)	1.6

Options :

Taquets supplémentaires (ref : 66490313)
Grilles supplémentaires (ref : W04025411)

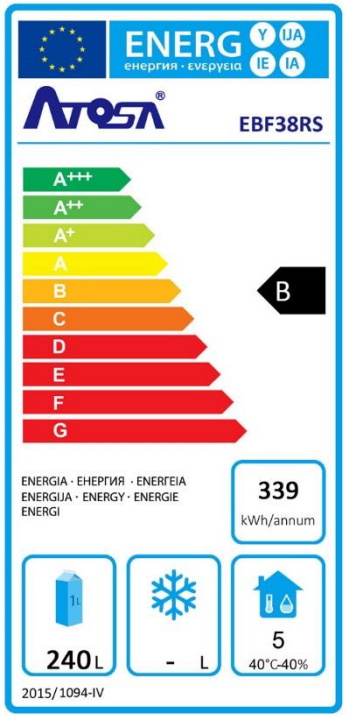

Les informations ci-dessus sont susceptibles de changer sans préavis. Images non contractuelles

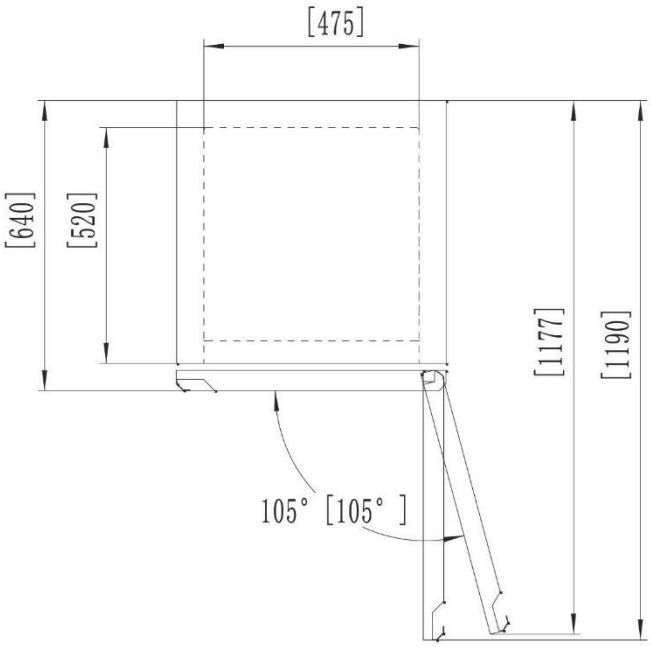

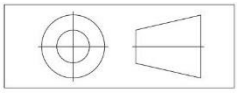
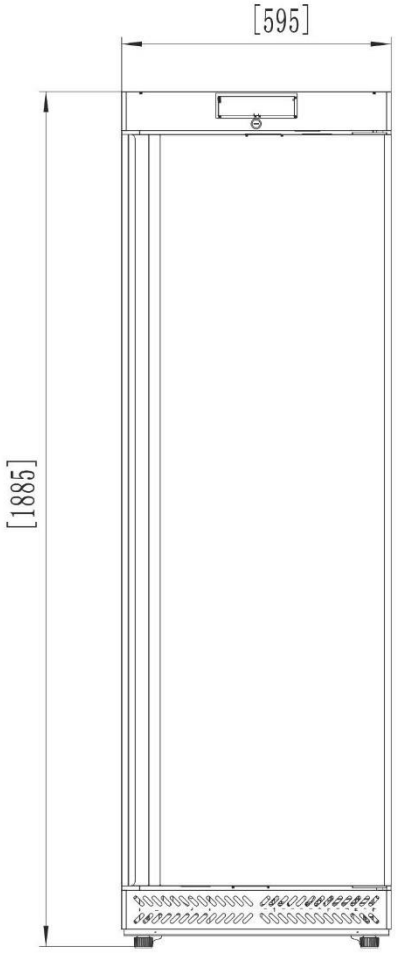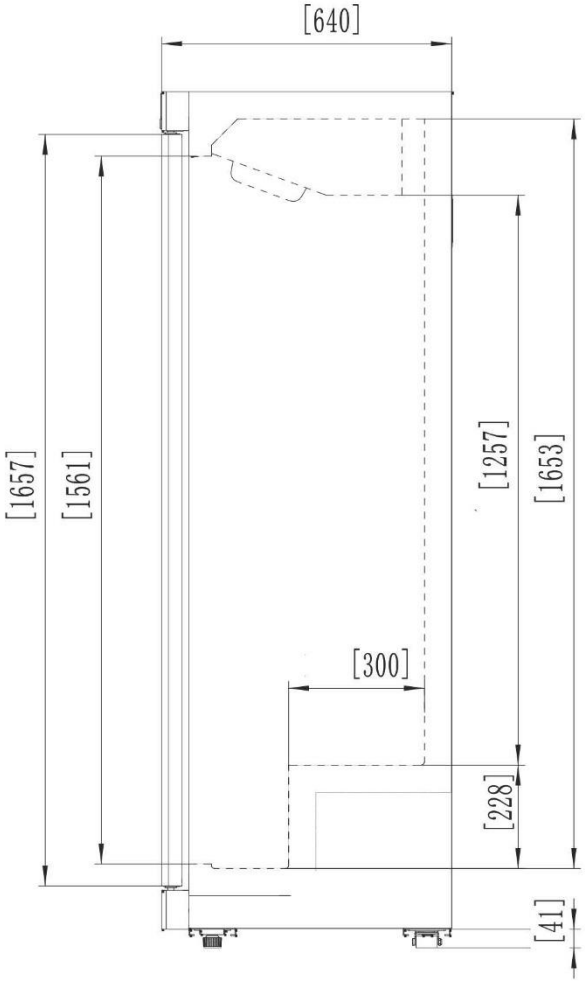
EBF38FB
EBF38FS
EBF38FW
EBF38RB
EBF38RS
EBF38RW