Grills charcoals gaz P700

Pierres de lave

Système piezo-électrique

Grille amovible en fonte

INFOS PRODUIT

o Structure en acier inoxydable AISI 304
o Puissants brûleurs - Temps de chauffe rapide
o Allumage piezo-électrique et puissance réglable
o Grille amovible en fonte
o Bac récupérateur de graisses
o Grill à pierres de lave
o Montants latéraux anti projections
o Pieds inox réglables en hauteur
o Sécurité par thermocouple
• **Compatible gaz naturel ou gaz propane (injecteurs fournis)**
Conseils : Changer régulièrement les pierres de lave de votre appareil.

Avertissement : L'installation, la maintenance et la réparation des appareils fonctionnant au gaz (naturel ou propane) doivent être effectuées uniquement par un professionnel qualifié, c'est à dire, une personne ou une entreprise qui maitrise ces différentes opérations et qui en assure la responsabilité.

Référence	Dimensions du produit (mm) LxPxH	Dimensions du plan de cuisson (mm) LxPxH	Puissance (kW)	Poids net (kg)
AT7G8C-2	800x700x597	712x535	2 x 7	65

Les informations ci-dessus sont susceptibles de changer sans préavis. Images non-contractuelles.

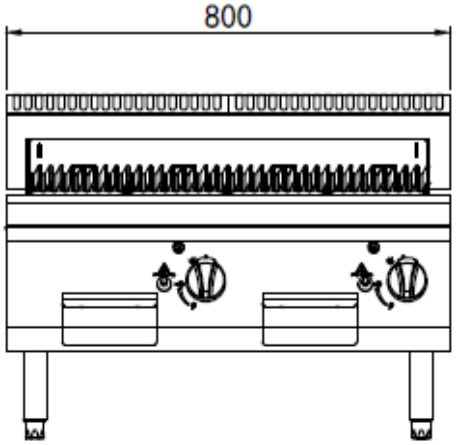
800

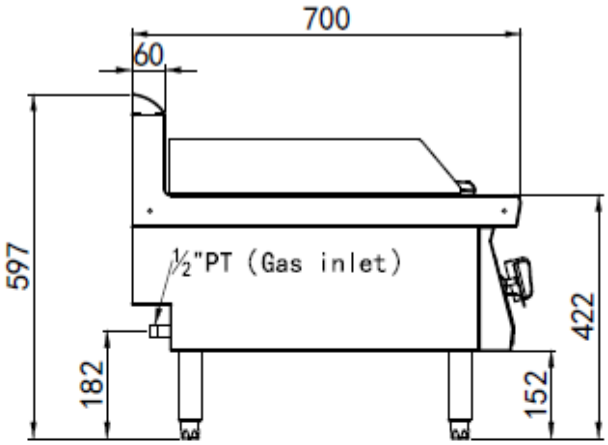
700
60
597
½"PT (Gas inlet)
182
152
422

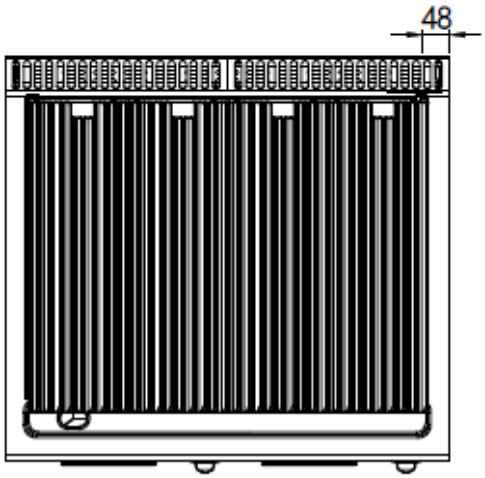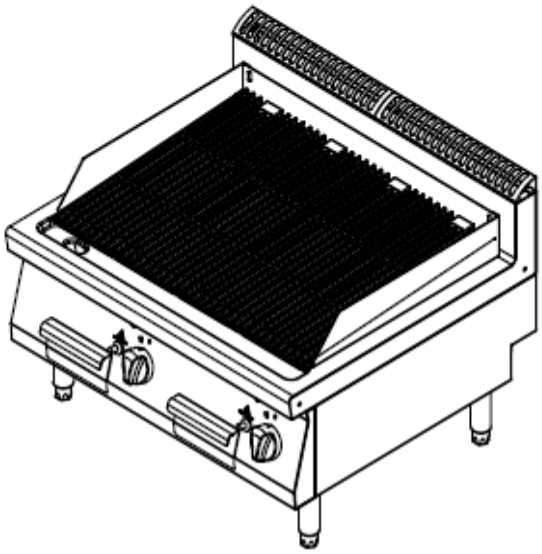
48