Armoires blanches semi-professionnelles

coloris :
inox ou blanc

Porte amovible

Grilles sur taquets
(4 taquets par grille)

INFOS PRODUIT

- **Série inox** : Intérieur et extérieur en acier inoxydable (arrière et dessous en acier galvanisé).
- **Série blanche :** Intérieur ABS polyester sanitaire et extérieur acier laqué blanc.
- Thermostat numérique **Dixell - Carel.**
- Evaporateur roll bond.
- Froid statique avec ventilateur convoyeur d'air.
- Isolation de 40 mm.
- Roulettes à l'arrière et vérins réglables à l'avant. Facilement déplaçable.
- Intérieur lisse = Nettoyage plus rapide et meilleure hygiène.
- Porte réversible.
- Alimentation électrique 220V- 50 Hz.

ATOSA
LEADING MANUFACTURING COMPANY

Référence	Dimensions du produit (mm) LxPxH	Capacité (L)	Température (°C)	Nbre grilles / porte	Gaz réfrigérant	Température ambiante (°C)	Classe climatique	Puissance (W)	Dimensions des grilles LxP mm
SR20	595x653x850	200	**+2°C / +8°C**	2 + 1 grille de fond	**R600a**	+32	N	200	**470x450**

*Température ambiante jusqu'à 30°C

Charge gaz	54 grammes
Cons. élec. kWh/24h	0,80
Poids brut/net (kg)	60/50

Options : Taquets supplémentaires
Grilles supplémentaires

Les informations ci-dessus sont susceptibles de changer sans préavis. Images non contractuelles

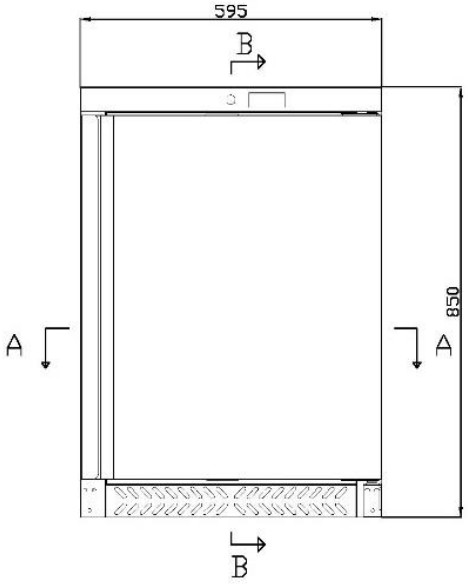
595
B
A
A
850
B

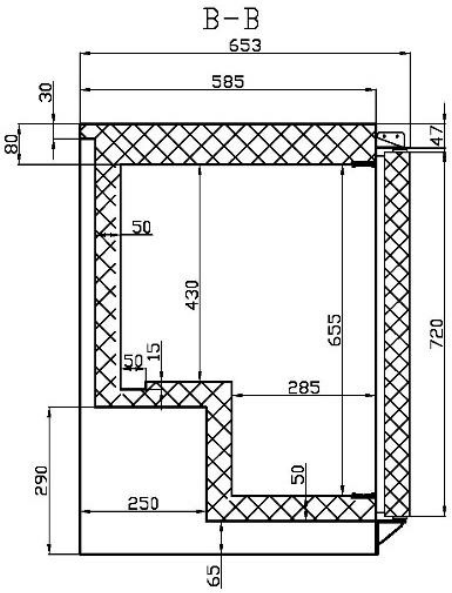
B-B
653
585
30
80
47
50
430
655
720
50
15
285
290
50
250
65

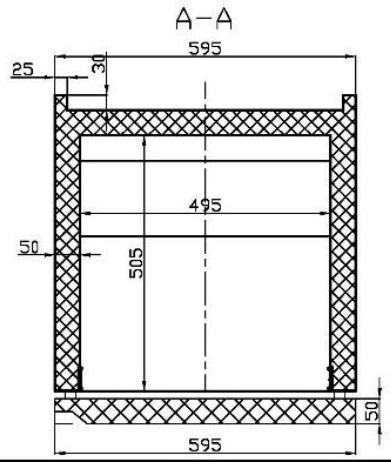
A-A
595
25
30
495
50
505
50
595

SR20